IMP PUMPS Циркуляционный насос NMT MAX II 40/80 F220

Циркуляционные фланцевые насосы · Артикул 979527977 · Серия NMT MAX

1. Обзор

NMT MAX II 40/80 F220 — это высокоэффективный циркуляционный насос (индекс энергоэффективности EEI≤0,20), предназначенный для систем отопления, вентиляции и кондиционирования воздуха.
Насос оснащён двигателем с постоянными магнитами, а скорость его работы регулируется встроенным частотным преобразователем.
Коммуникационные возможности насоса могут быть расширены путём установки S-модуля.
Управление насосом осуществляется с помощью трёх кнопок на графическом дисплее, который отображает:
режим работы;

Основные данные

Присоединительный размер	DN40 PN6/10
Максимальная мощность, Вт	270
Максимальный напор, м	8,29
Максимальная производительность, м3/ч	19,11
Максимальная производительность, л/мин	318,5
Гарантия, мес	24

2. Гидравлические характеристики

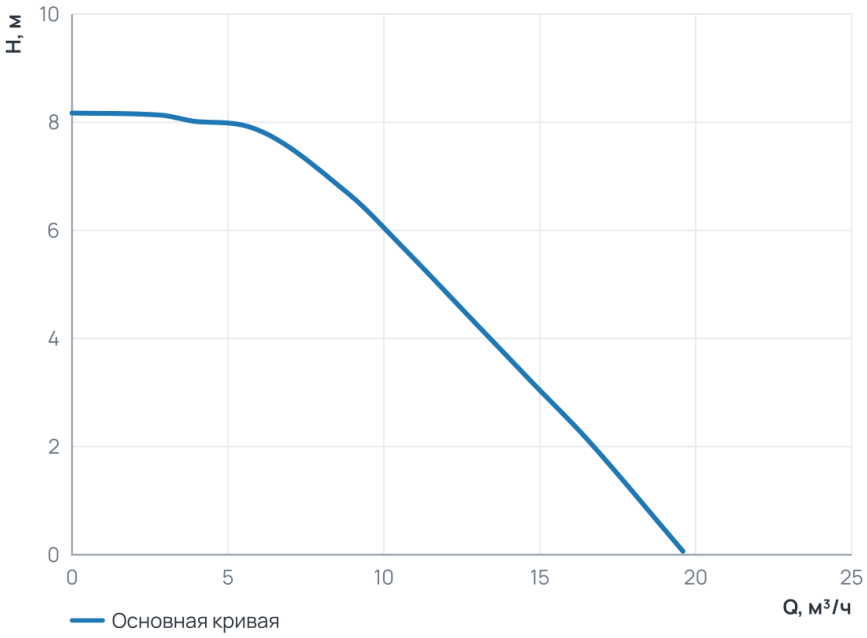

Рабочий диапазон

Подача Q	0 … 19,6 м³/ч
Напор H	0,1 … 8,2 м

3. Технические данные

Общие сведения

Тип	Насос	Серия	NMT MAX
Сдвоенный	Нет	Назначение	Отопление и ГВС
Гарантия, мес	24	Уровень шума, дБ	≤43
Ответные соединения	Нет		

Гидравлические данные

Максимальный напор, м	8,29	Максимальное давление в системе, бар	10
Максимальная производительность, м3/ч	19,11	Максимальная производительность, л/мин	318,5

Перекачиваемая среда

Температура окружающей среды, °C	0...+40	Максимальное содержание этиленгликоля, %	40
Максимальная температура перекачиваемой жидкости, °C	-10...+110		

Материалы

Материал вала	AISI 420	Материал корпуса	Чугун
Материал подшипника	Графит	Материал обмотки статора	Медь
Материал рабочего колеса	Пластик ПЭС PES GF 30	Материал вала (Циркуляционные фланцевые насосы)	AISI 420
Материал подшипника (Циркуляционные фланцевые насосы)	Графит		

Монтаж и присоединение

Вес, кг	11,8	Присоединение	Фланцевое
Монтажная длина, мм	220	Присоединительный размер	DN40 PN6/10
Диаметр условного прохода, мм	40	Частота (Гц) (Циркуляционные фланцевые насосы)	50/60
Обороты макс., об/мин (Циркуляционные фланцевые насосы)	3700	Индекс энергоэффективности EEI (Циркуляционные фланцевые насосы)	≤ 0,20

Электродвигатель

Частота (Гц)	50/60	Степень защиты	IP44
Номинальный ток, A	1,4	Обороты макс., об/мин	3700
Параметры электросети	1~230 В, 50/60 Гц	Максимальная мощность, Вт	270
Индекс энергоэффективности EEI	≤ 0,20	Частотное регулирование двигателя	Да

4. Габаритные размеры

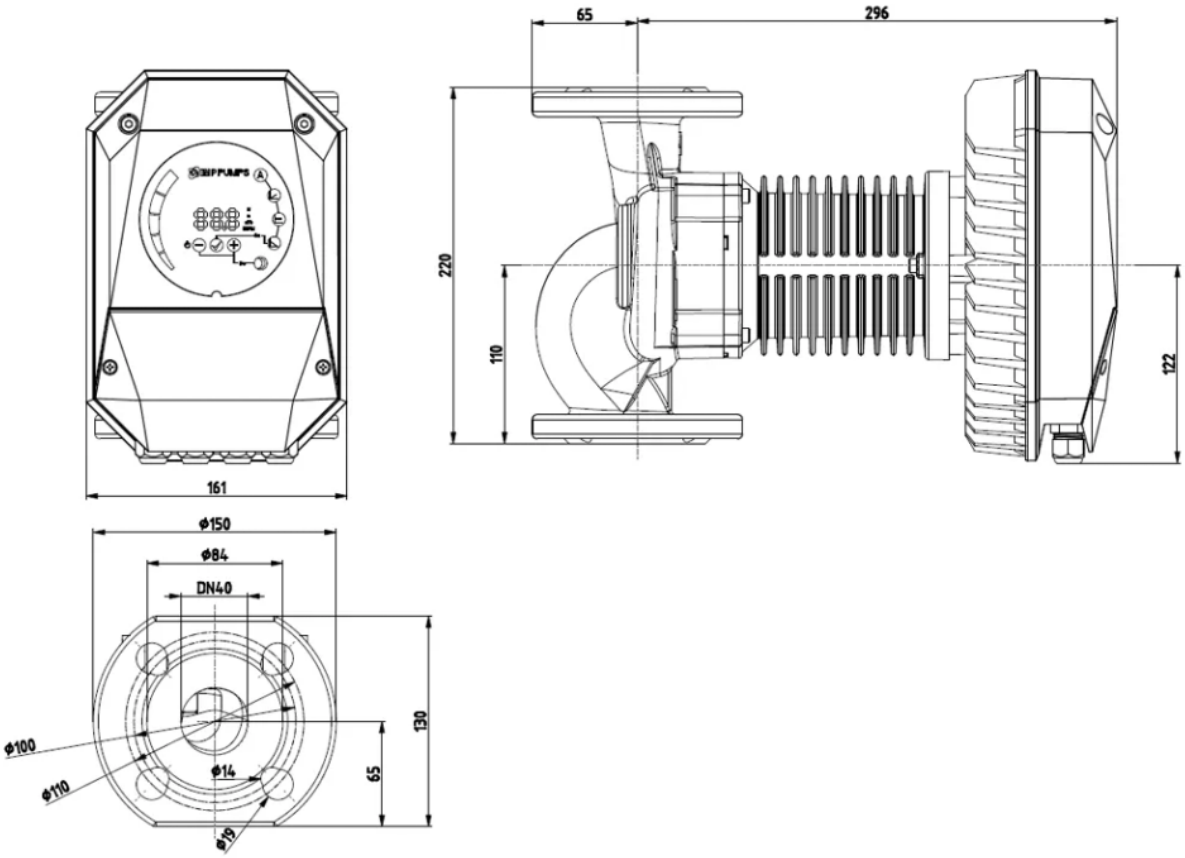

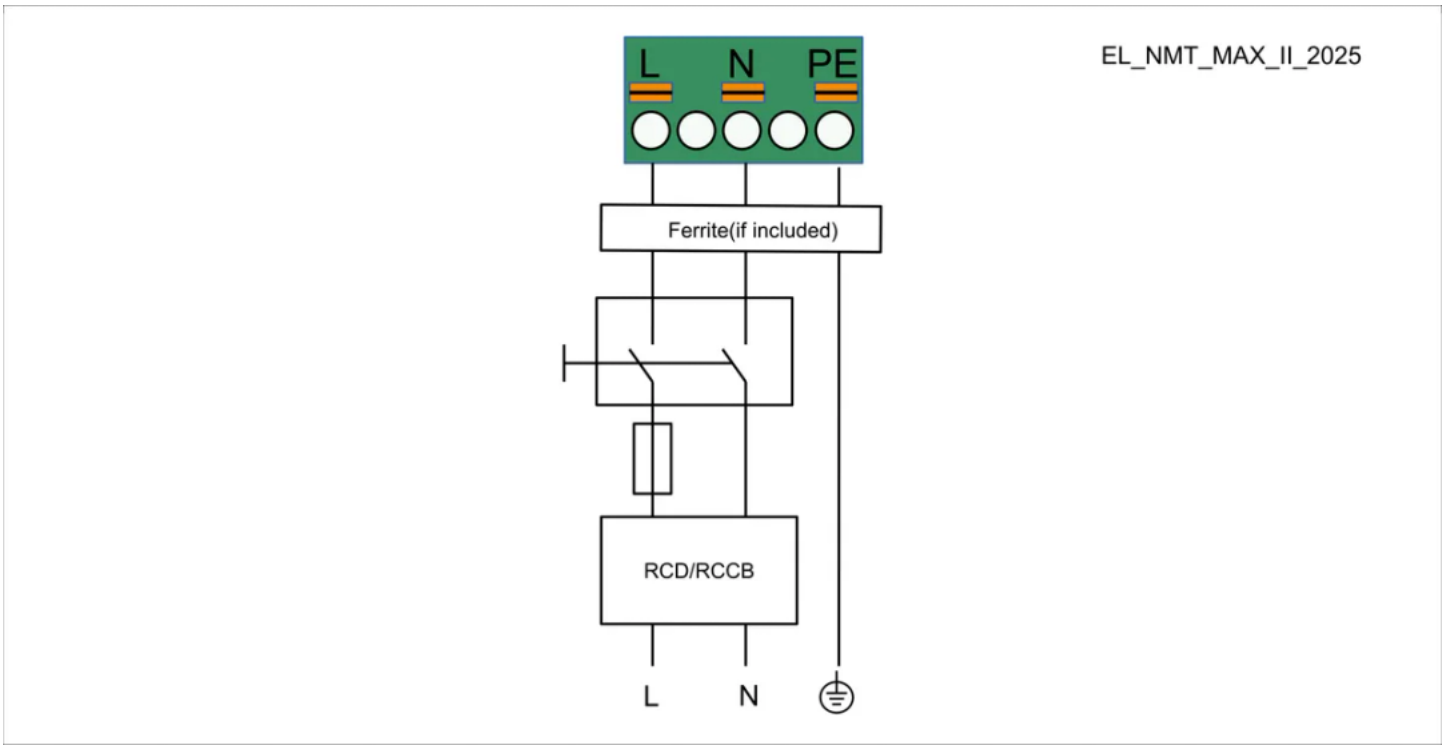

5. Данные для заказа

Наименование	Циркуляционный насос NMT MAX II 40/80 F220
Артикул	979527977
Производитель (марка)	IMP PUMPS
Серия	NMT MAX
Вид оборудования	Циркуляционные фланцевые насосы
Вес, кг	11,8
Гарантия, мес	24

6. Документация

Инструкции и паспорта

- Руководство по установке и эксплуатации NMT MAX II
- Дополнительные инструкции для NMT MAX II, NMT SMART II (модуль C)

Разрешительные документы

- Сертификат ISO 9001:2015
- Декларация о соответствии RoHS и REACH

Гарантия

- Гарантийное заявление

3D и CAD-модели

- 3D-модель STEP NMT MAX II 40/80 F220
- Чертёж DXF NMT MAX II 40/80 F220
- BIM-модель Revit NMT MAX II

Прочее

- Габаритный чертёж NMT MAX II 40/80 F220

Документы прилагаются к товару — в карточке товара и в архиве документов для тендера.